# SCHEMAT IDEOWY ZASILANIA I OŚWIETLENIA TERENU

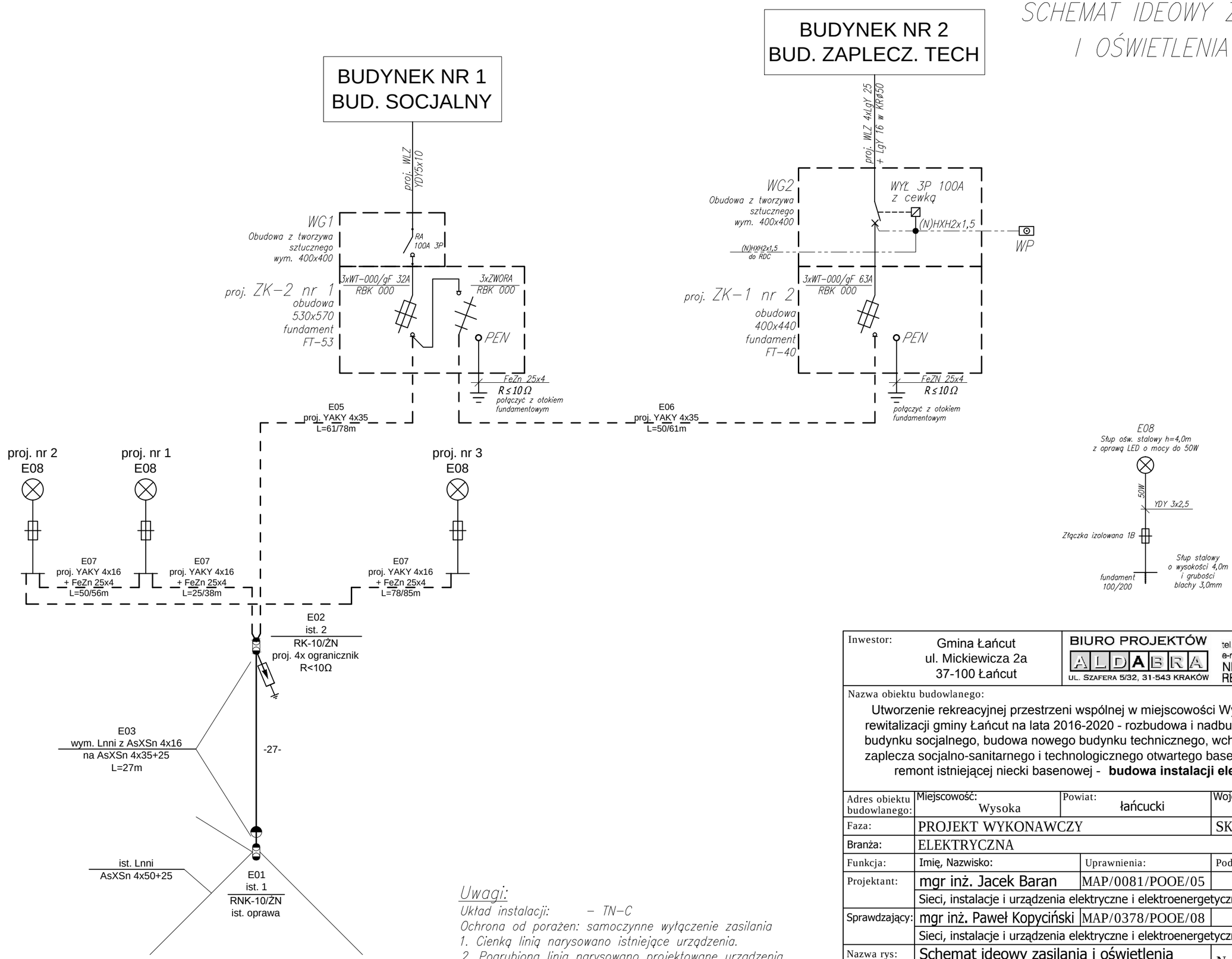


*Uwagi:*

*Układ instalacji: – TN–C*

*Ochrona od porażeń: samoczynne wyłączenie zasilania*

*1. Cienką linią narysowano istniejące urządzenia.*

*2. Pogrubioną linią narysowano projektowane urządzenia.*

| | | | |
|---|---|---|---|
| Inwestor: | Gmina Łańcut<br>ul. Mickiewicza 2a<br>37-100 Łańcut | BIURO PROJEKTÓW ALDABRA<br>UL. SZAFERA 5/32, 31-543 KRAKÓW | tel. 600-215-743<br>e-mail: jackbaran@poczta.onet.pl<br>NIP 675-122-23-71<br>REGON 356912490 |

Nazwa obiektu budowlanego:

Utworzenie rekreacyjnej przestrzeni wspólnej w miejscowości Wysoka w ramach rewitalizacji gminy Łańcut na lata 2016-2020 - rozbudowa i nadbudowa istniejącego budynku socjalnego, budowa nowego budynku technicznego, wchodzących w skład zaplecza socjalno-sanitarnego i technologicznego otwartego basenu rekreacyjnego, remont istniejącej niecki basenowej - **budowa instalacji elektrycznych**

| | | | | |
|---|---|---|---|---|
| Adres obiektu budowlanego: | Miejscowość: Wysoka | Powiat: łańcucki | Województwo: podkarpackie | |
| Faza: | PROJEKT WYKONAWCZY | | SKALA: | 1:--- |
| Branża: | ELEKTRYCZNA | | | |
| Funkcja: | Imię, Nazwisko: | Uprawnienia: | Podpis: | |
| Projektant: | mgr inż. Jacek Baran | MAP/0081/POOE/05 | | |
| | Sieci, instalacje i urządzenia elektryczne i elektroenergetyczne - bez ograniczeń | | | |
| Sprawdzający: | mgr inż. Paweł Kopyciński | MAP/0378/POOE/08 | | |
| | Sieci, instalacje i urządzenia elektryczne i elektroenergetyczne - bez ograniczeń | | | |
| Nazwa rys: | Schemat ideowy zasilania i oświetlenia terenu | | Nr rys. | E-11 |

Prawa autorskie zastrzeżone, łącznie z prawem reprodukcji lub udostępniania osobom trzecim niniejszego rysunku lub jego części bez upoważnienia Inwestora.

Kraków, kwiecień 2018 r.